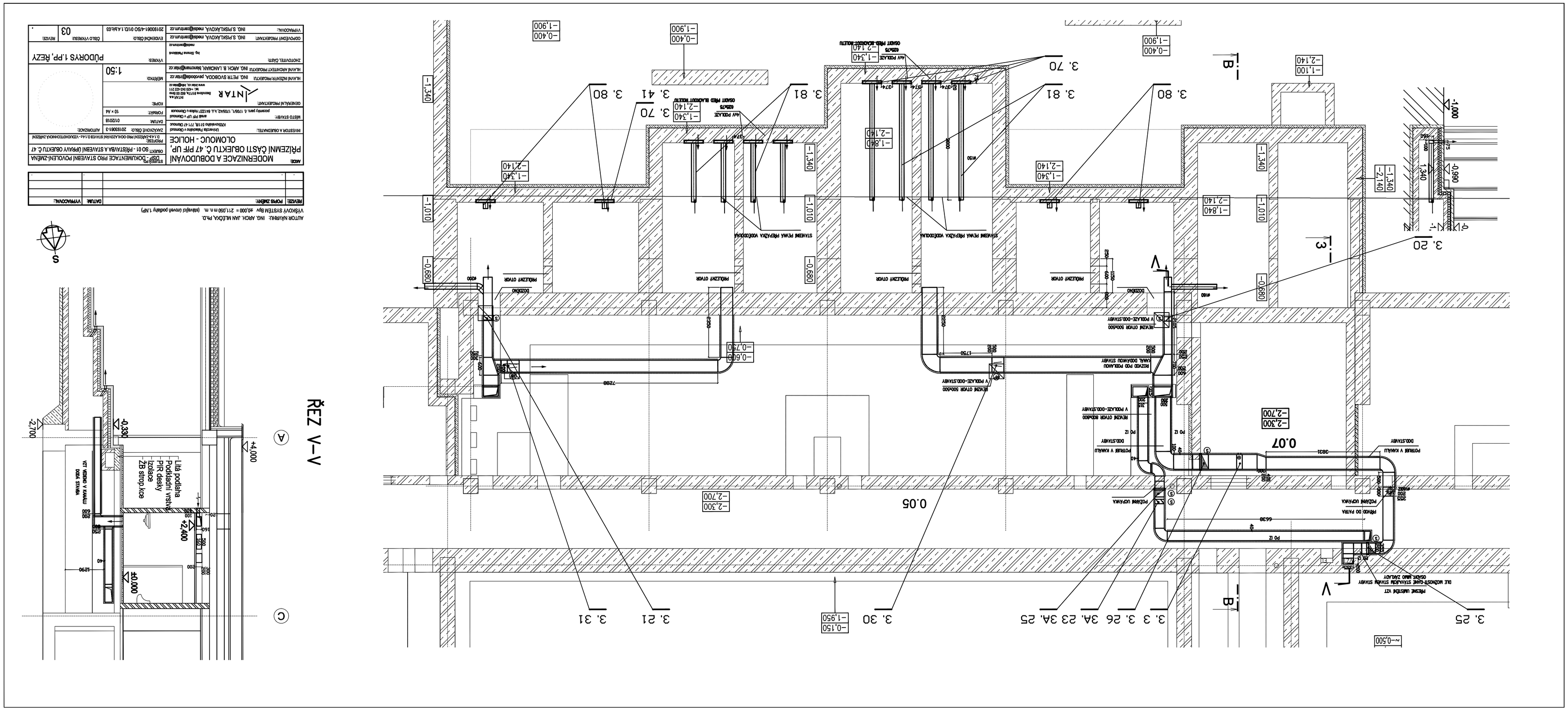
ŘEZ V–V
Litá podlaha
Podkladní vrstva
PIR desky
Izolace
ŽB strop.kce
+4,000
+2,400
±0,000
-0,330
-2,700
0.05
0.07
3. 25
3. 3
3. 26
3A. 23
3A. 25
3. 30
3. 21
3. 31
3. 20
3. 80
3. 81
3. 70
3. 41
PŮDORYS 1.PP, ŘEZY
03
1:50
INTAR